Pavimento em betão betuminoso

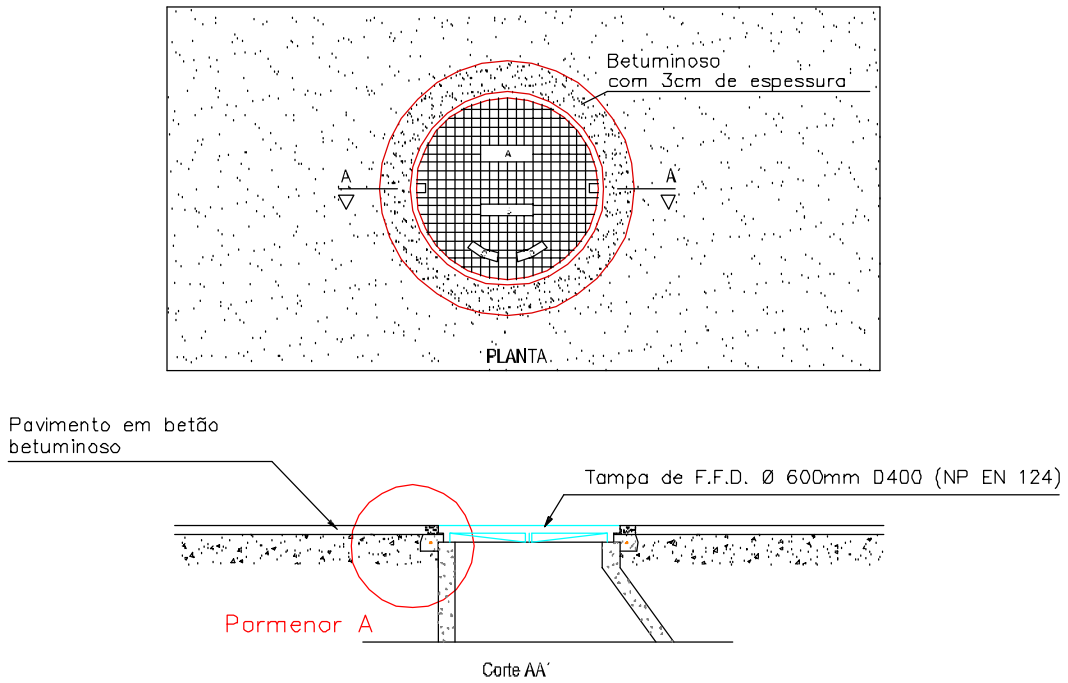

Pavimento em calçada

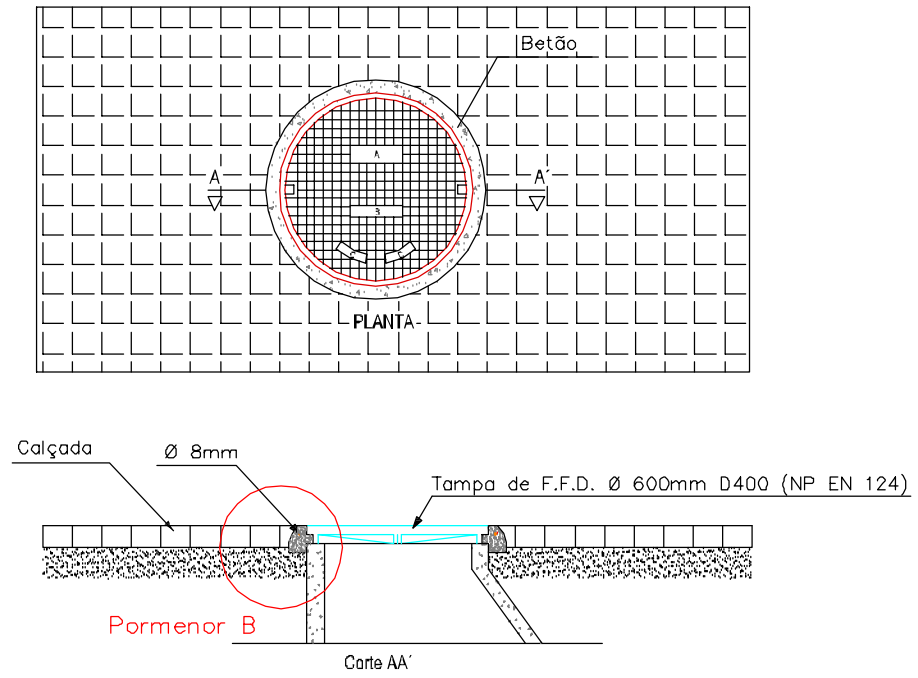

Pormenor A

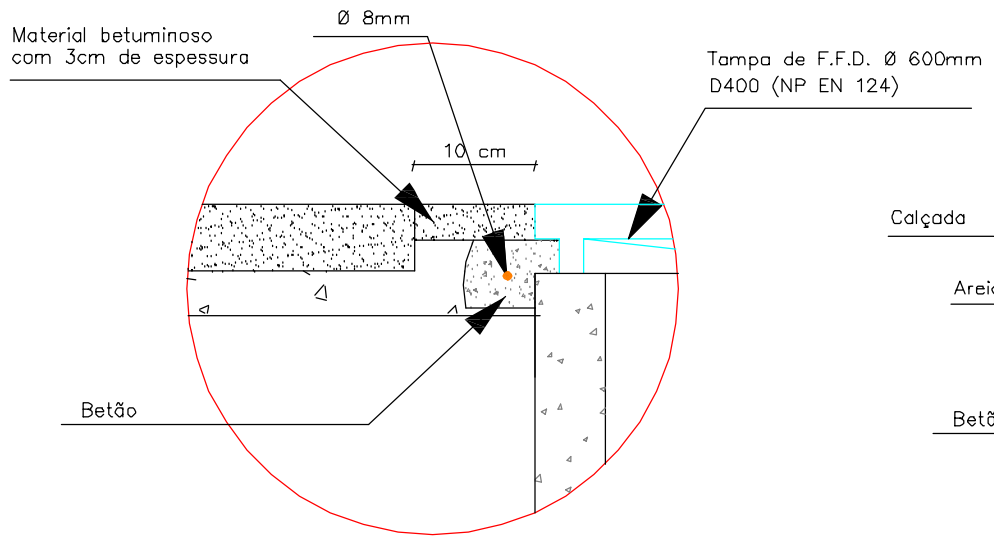

Pormenor B

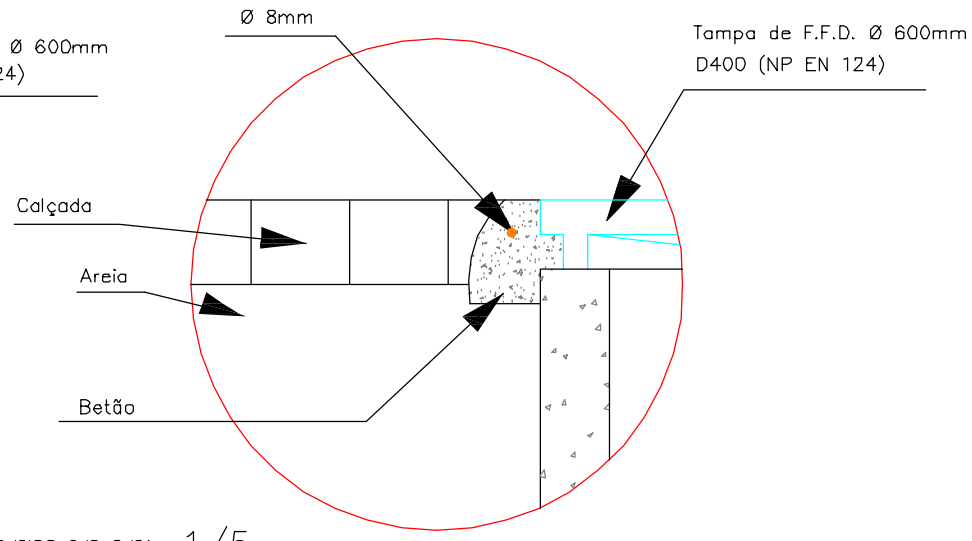

Escala do Pormenor: 1/5

ÁGUAS DE VISEU SERVIÇOS MUNICIPALIZADOS DE ÁGUA E SANEAMENTO DE VISEU	PROLONGAMENTOS DA REDE DE ÁGUA E DE SANEAMENTO NO CONCELHO PARA 2022 DESENHOS DE PORMENOR TIPO PORMENOR DE PAVIMENTOS PARA CAIXAS DE VISITA O ENG. DIRECTOR-DELEGADO	PROJETO Nº: 32-2022 PROJ: TOP: CAD: 32-2022_prolongamentos_Concelho_2022 DES: DATA: 05/2022 OBS: ESCALA (S): H= S/E V= S/E 02.13